H.M.S. BOUNTY

Assembly Instructions

KIT NUMBER 70861

LINDBERG®

IMPORTANT, READ THIS

- Before beginning, read through all instructions carefully.
- Each plastic part identified by a number.
- Test fit each part in place before cementing.
- Use only cements and paints recommended for polystyrene.
- For best results, before painting or fixing decals, wash all plastic parts with a mild detergent, rinse thoroughly and air dry.
- Scrape paint from all areas to be cemented.

IMPORTANTE, LEA ESTO

- Antes de comenzar, lea detenidamente todas las instrucciones.
- Cada pieza plástica está identificada con un número.
- Antes de la cementación verifique que cada parte se asienta bien en su lugar.
- Use solamente cementos y pinturas recomendadas para poliestireno.
- Para mejores resultados, antes de pintar o fijar las calcomanías lave todas las piezas de plástico con un detergente suave, enjuague y seque al aire.
- Elimine la pintura de todas las áreas que van a ser cementadas.

RECOMMANDATION IMPORTANTE

- Avant de commencer, lire soigneusement toutes les instructions.
- Chaque pièce en plastique est numérotée.
- Essayer chaque pièce à sa place avant de la coller.
- Utilisez uniquement les colles et peintures recommandées pour le polystyrène.
- Pour obtenir un meilleur résultat, laver toutes les pièces en plastique dans un détergent doux, rincer et laisser sécher à l'air avant de peindre ou de fixer les décalques.
- Gratter la peinture de toutes les surfaces à coller.

WICHTIG, BITTE LESEN

- Bevor Sie mit dem Zusammenbau beginnen, lesen Sie bitte erst die Anleitungen.
- Jedes Plastikteil ist mit einer Nummer bezeichnet.
- Prüfen Sie die Paßform, bevor Sie die Teile zusammenkleben.
- Verwenden Sie nur für Polystyrol empfohlene Bindemittel oder Farben.
- Vor dem Anmalen und bevor Sie Aufkleber anbringen, empfiehlt es sich, alle Plastikteile mit einer milden Seifenlauge abzuwaschen, abzuspülen und an der Luft zu trocknen.
- Entfernen Sie alle Farbreste von den Klebeflächen.

重要、必読

- 開始前に、説明を全部熟読してください。
- 各プラスチック部品には、番号がついています。
- セメントで接合する前に、各部品を、試験的に組み合わせてみてください。
- ポリスチレンに使用することが認められているセメントやペンキのみを御使用ください。
- 最良の成果を得るためには、塗装やシールの張付の前に、全てのプラスチックの表面を、刺激性のない洗剤で洗い、充分に水ですすぎ、空気で乾燥させてください。
- セメントで接合するべき部分の全てから、ペンキをこすり落としてください。

48 PART NUMBER
NUMERO DE LA PIEZA
PIÈCE NUMERO
TEILENUMMER
商品番号

2 REPEAT SEVERAL TIMES
REPITA VARIAS VECES
RÉPÉTER PLUSIEURS FOIS
MEHRMALS WIEDERHOLEN
繰り返す。

CUT OUT
CORTAR
DÉCOUPER
AUSSCHNEIDEN
切り取る。

PAINTING CODE
CODIGO DE PINTURA
CODE DE PEINTURE
FARBCODE
塗装コード

REMOVE AND DISCARD
SACAR Y DESECHAR
ÔTER ET JETER
HERAUSNEHMEN UND
WEGWERFEN
取り除いて、破棄してください。

5 STEP NO.
PASO Nº
ÉTAPE Nº
SCHRITTNR
ステップ番号

SHOWN UPSIDE DOWN
MOSTRADO BOCA ABAJO
MONTRÉ SENS DESSUS DESSOUS
UMGEDREHT DARGESTELLT
上下を逆に示してあります。

OPTIONAL PARTS
PARTES OPCIONALES
PIÈCES FACULTATIVES
ZUSATZTEILE
随意部品

DO NOT CEMENT
NO CEMENTE
NE PAS COLLER
NICHT KLEBEN
しないでください。

REPEAT STEPS FOR OTHER SIDE
REPITA LOS PASOS PARA EL OTRO LADO
REPETER LE MÊME PROCÉDÉ POUR L'AUTRE CÔTE
WIEDERHOLEN SIE DIESE SCHRITTE AUCH AUF DER ANDEREN SEITE
裏側についても、同じステップを繰り返す。

CEMENT HERE ONLY
CEMENTE AQUI SOLAMENTE
COLLER ICI SEULEMENT
NUR HIER KLEBEN
セメントは、ここだけにつけてください。

CAUTION: NOT SUITABLE FOR CHILDREN UNDER 3 YEARS. CONTAINS SMALL PARTS

VORSICHT: NICHT FÜR KINDER UNTER 3 JAHREN GEEIGNET. ENTHÄLT KLEINE TEILE.

ATTENTION: CONTIENT DE FETITES PIÈCES DANGEREUSES POUR ENFANTS EN-DESSOUS DE 3 ANS.

ATENÇAO: IMPROPRIO PARA CRIANÇAS COM MENOS DE 3 ANOS. CONTÉM PEÇAS PEQUENAS.

PRODOTTO NON ADATTO AI BAMBINI DI ETÀ INFERIORE AI 3 ANNI. CONTIENE PICCOLI OGGETTI.

PRECAUCION: NO ES ACONSEJABLE PARA NIÑOS MENORES DE TRES AÑOS. CONTIENE PIEZAS PEQUEÑAS.

KAN GEVAARLIJK ZIJN VOOR KINDEREN TOT 3 JAAR. BEVAT KLEINE ONDERDELEN.

FORSIGTIG: IKKE EGNET TIL BRUG UNDER 3 AR. INDEHOLDER SMÅ DELE.

ΠΡΟΣΟΧΗ: ΔΕΝ ΕΙΝΕΙ ΚΑΤΑΛΛΗΛΟ ΓΙΑ ΠΑΙΔΙΑ ΚΑΤΩ ΤΩΝ ΤΡΙΩΝ ΕΤΩΝ ΠΕΡΙΕΧΕΙ ΜΙΚΡΑ ΤΕΜΑΧΙΑ.

警注意：小さい部品を含んでおりますので、3歳以下のお子様の処用はおすすめできません。

WARNING: This is a detailed scale model and such may contain sharp points. Take care during assembly.

ADVERTENCIA: Este es una maqueta a escala detallada y algunas piezas pueden tener puntos agudos. Tenga cuidado durante el ensamblaje.

ATTENTION: Ceci est une maquette à l'échelle détaillée et certaines pièces peuvent être pointues. Prendre les précautions nécessaires durant l'assemblage.

VORSICHT: Dies ist ein detailliertes Scale Modell. Einige Teile können scharfkantig sein. Seien Sie vorsichtig beim Zusammenbau.

ATTENZIONE: Questo modellino riproduce l'originale in scala ridotta e in modo dettagliato; quindi, qualche componente potrebbe avere punte acute. Stare attento durante il montaggio.

WAARSCHUWING: Dit is een gedetailleerd op kleine schaal gemaakt model en sommige onderdelen kunnen scherpe punten hebben. Neem de juiste voorzorgsmaatregelen tijdens de montage.

ADVARSEL: Dette er en detaljeret skala model og nogen dele kan derfor indeholde skarpe spidser. Vær forligtig under samling.

ADVERTÊNCIA: Este é um modelo em escala pormenorizado e alguns dos seus componentes podem ter pontas aguçadas. Tomar os devidos precauções durante a montagem.

LINDBERG MODELS/CRAFT HOUSE CORP.
Toledo, OH Copyright © 1996 All rights reserved.

1

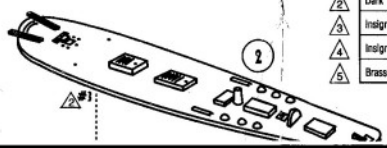

1	Military Brown	Marrón Militar	Brun militaire	Militärbraun	
2	Dark Tan	Marrón Obscuro	Ocre foncé	Dunkelbeige	
3	Insignia White	Blanco Insignia	Blanc insigne	Abzeichenweiß	
4	Insignia Red	Rojo Insignia	Rouge insigne	Abzeichenrot	
5	Brass	Latón	Laiton	Messing	

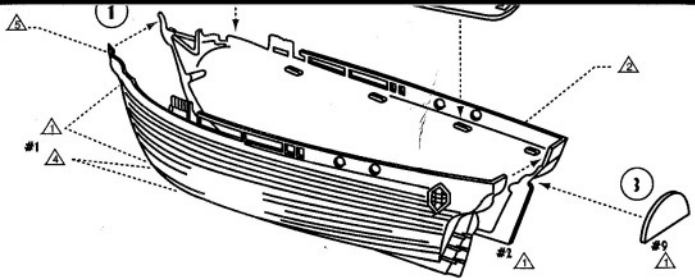
1
#1
#2
3
#9

2

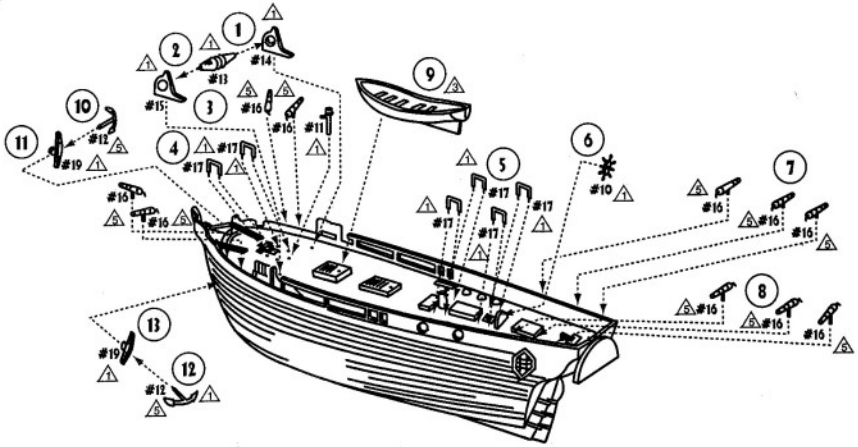
1
#14
2
#13
#15
3
#16
#16
#11
9
10
#12
#19
11
4
#17
#17
#16
#16
5
#17
#17
#17
#17
6
#10
7
#16
#16
#16
8
#16
#16
#16
13
#19
12
#12

3

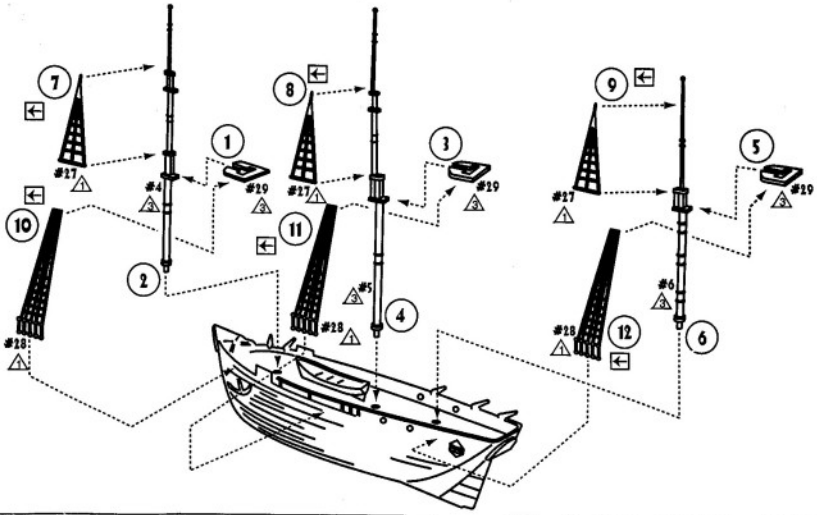

7
8
9
1
3
5
#27
#4
#29
#27
#29
#27
#29
10
11
2
#5
4
#6
#28
#28
12
6
#28

4

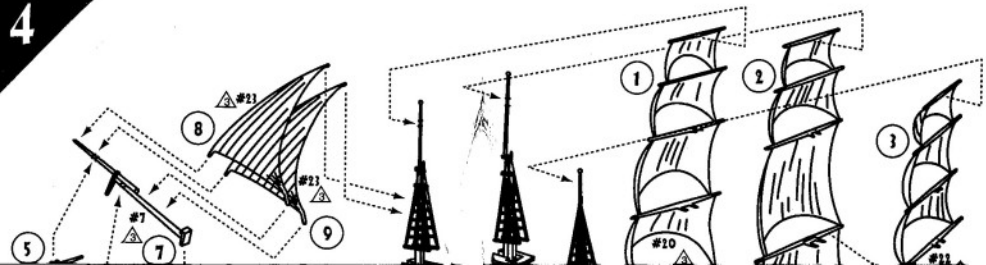

#23
8
#23
#7
5
7
9
1
2
3
#20
#22

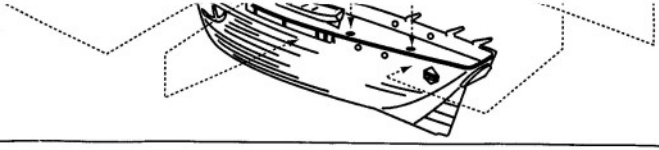

4

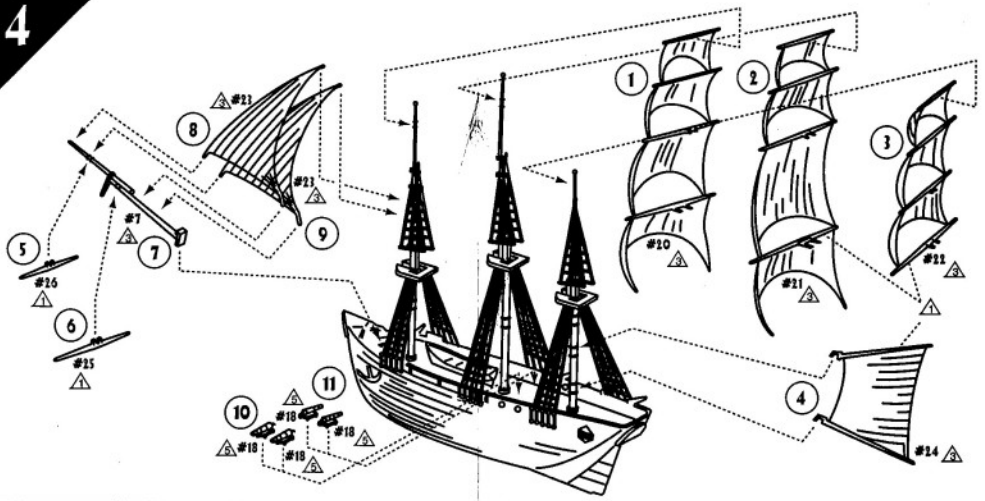

5

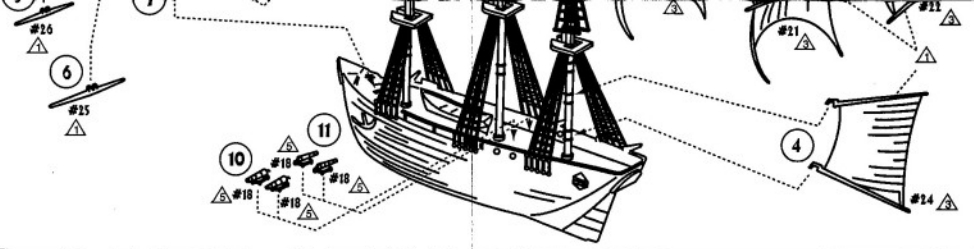

5

3

USE BLACK THREAD AND FOLLOW SOLID LINES SHOWN ON ILLUSTRATION OR REFER TO BOX COVER FOR SUGGESTED RIGGING PATTERN (REPEAT FOR OPPOSITE SIDE OF SHIP WHERE REQUIRED)

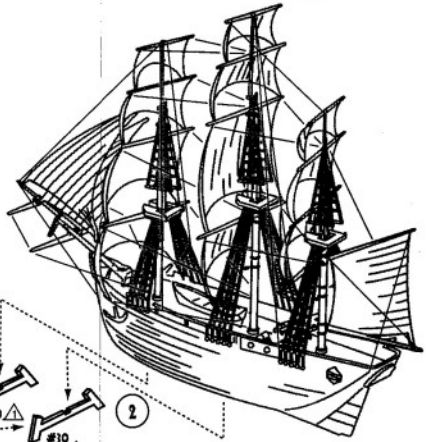

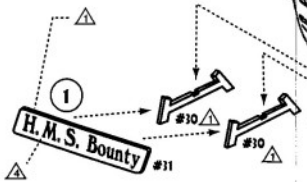

LINDBERG

LINDBERG MODELS / CRAFTHOUSE CORP. TOLEDO, OH COPYRIGHT © 1996. ALL RIGHTS RESERVED.

KIT NUMBER 70861